文档清单

产品型号:PT9L

提交:　　审核:　　批准:

版本	图纸号	板层	版本
V1.0	PT9L-HFXS01 V1.0		V1.0
V1.0	PT9L-HFMP01 V1.0	Top Layer 层	V1.0
		Top Overlay 层	
		Bottom Layer 层	
		Bottom Overlay 层	
		Drill Layer 层	
		拼板示意图(顶层)	
		拼板示意图(底层)	
		尺寸图	

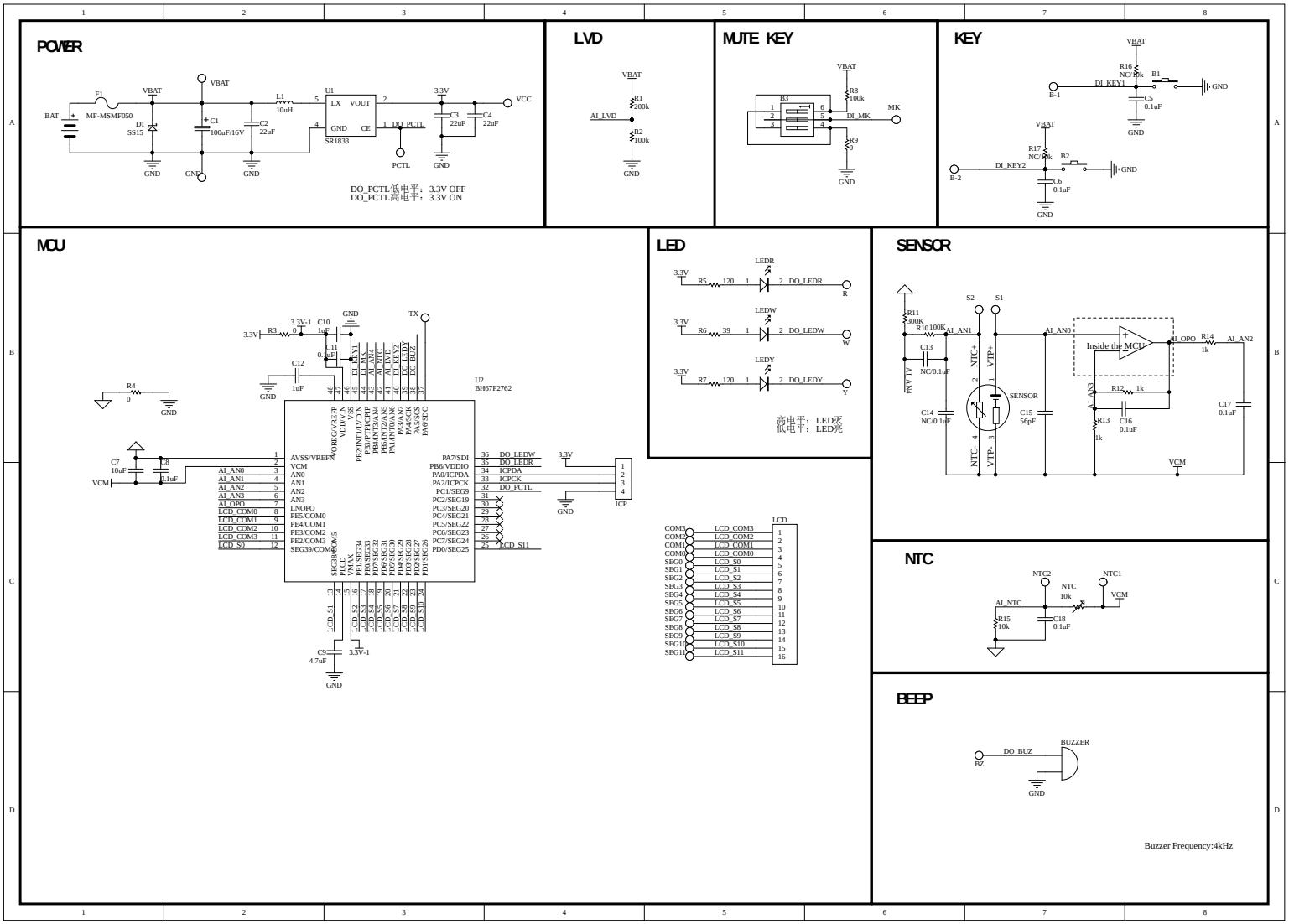

3			产品名称　红外体温计	产品型号　PT9L		版本　**V1.0**
2			原理图编号　PT9L-HF**XS01 V**1.0			
1			设计	审核	批准	第 **1** 页　共 1 页
NO.	更　改　记　录	更改时间	日期	日期	日期	

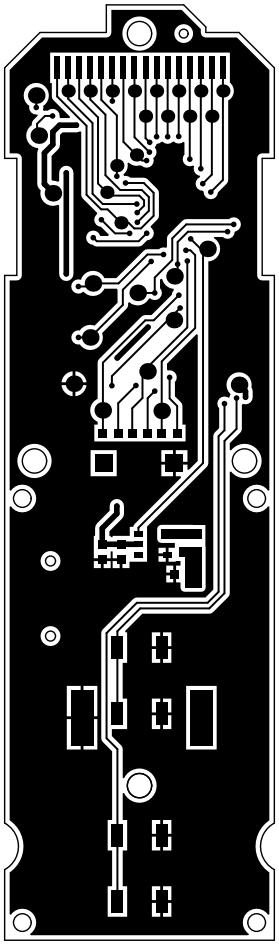

3			产品名称　红外体温计	产品型号　PT9L		版本　**V1.0**	
2			**PCB**编号　PT9L-HFMP01 V1.0			**Top Layer**　层	
1			设计	审核	批准	第 **1** 页　共 **7** 页	
NO.	更　改　记　录	更改时间	日期	日期	日期		

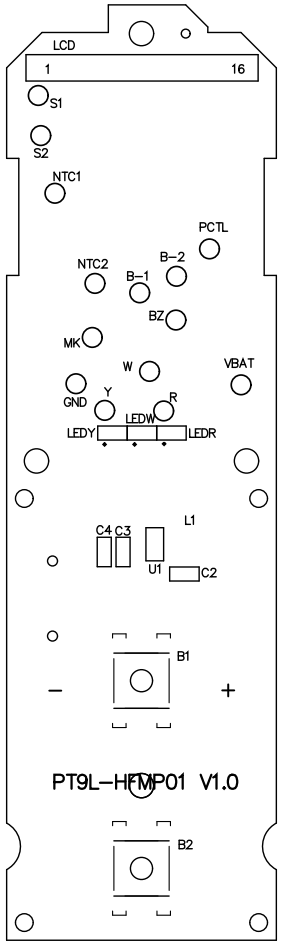

3			产品名称 红外体温计		产品型号 PT9L	版本 **V1.0**	
2			**PCB**编号 PT9L-HFMP01 V1.0			**Top Overlay** 层	
1			设计	审核	批准	第 **2** 页 共 **7** 页	
NO.	更 改 记 录	更改时间	日期	日期	日期		

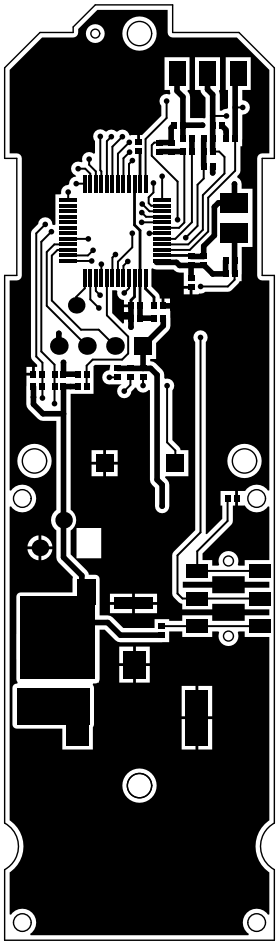

3			产品名称 红外体温计	产品型号 PT9L		版本 **V1.0**	
2			**PCB**编号 PT9L-HFMP01 V1.0			**Bottom layer** 层	
1			设计	审核	批准	第 **3** 页 共 **7** 页	
NO.	更 改 记 录	更改时间	日期	日期	日期		

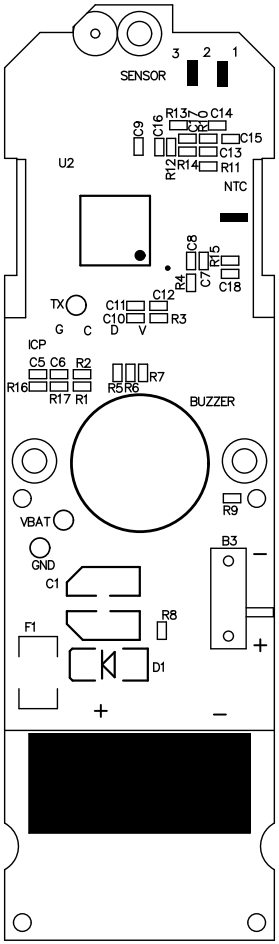

3			产品名称 红外体温计	产品型号 PT9L		版本 **V1.0**	
2			**PCB**编号 PT9L-HFMP01 V1.0			**Bottom Overlay** 层	
1			设计	审核	批准	第 **4** 页 共 **7** 页	
NO.	更 改 记 录	更改时间	日期	日期	日期		

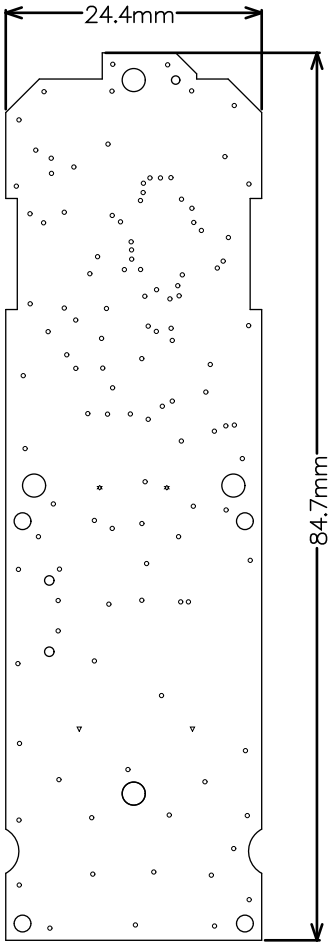

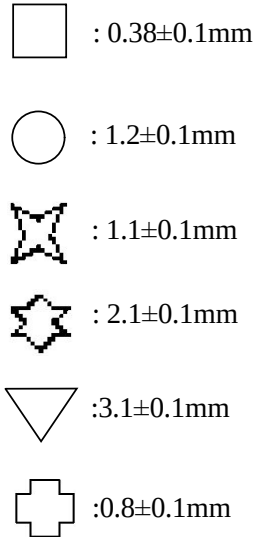

双面板
材质：**FR4**
颜色：绿油
表面处理：喷锡
所有过孔不开窗

3			产品名称 红外体温计	产品型号 PT9L		版本 **V1.0**	
2			**PCB**编号 PT9L-HFMP01 V1.0			**Drill Layer** 层	
1			设计	审核	批准	第 **5** 页 共 **7** 页	
NO.	更 改 记 录	更改时间	日期	日期	日期		

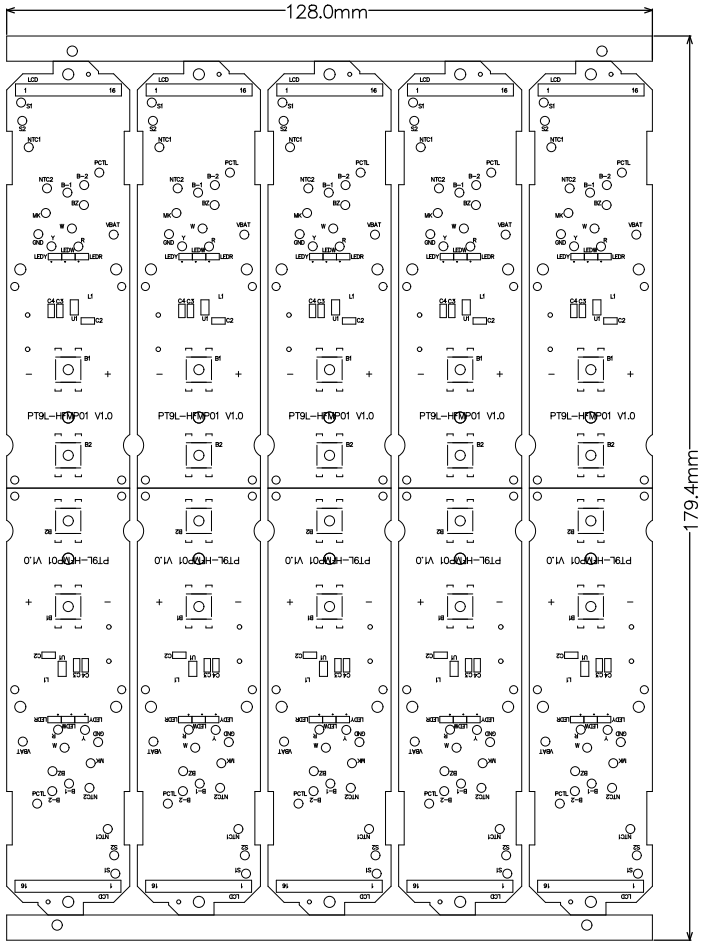

3			产品名称 红外体温计	产品型号 PT9L	版本 **V1.0**	
2			**PCB**编号 PT9L-HFMP01 V1.0		拼板示意图(顶层)	
1			设计	审核	批准	第 **6** 页 共 **7** 页
NO.	更 改 记 录	更改时间	日期	日期	日期	

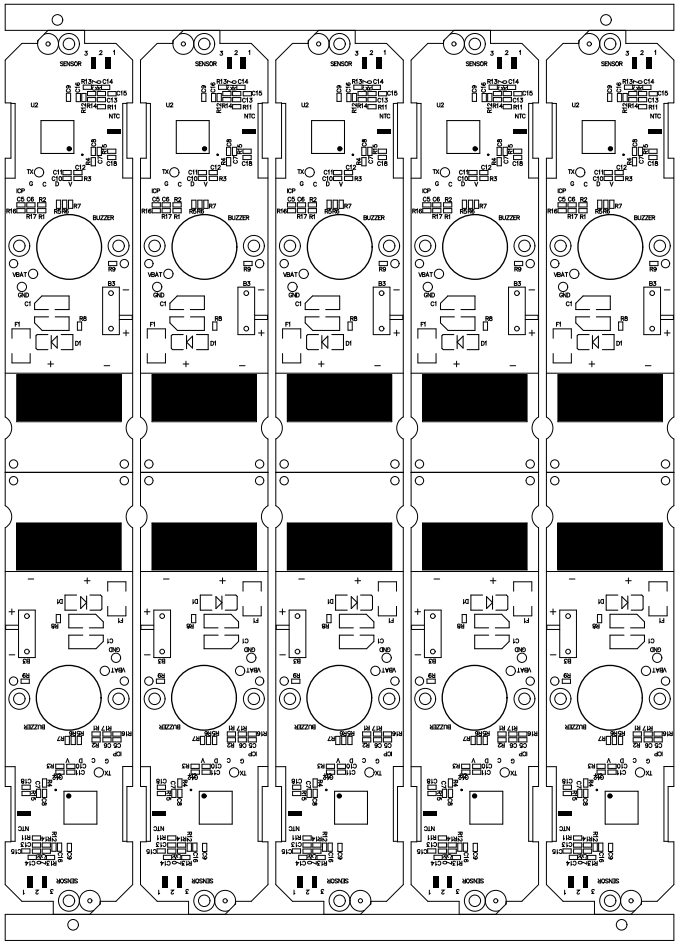

3			产品名称 红外体温计		产品型号 PT9L	版本 **V1.0**	
2			**PCB**编号 PT9L-HFMP01 V1.0			拼板示意图(底层)	
1			设计	审核	批准	第 **7** 页 共 **7** 页	
NO.	更 改 记 录	更改时间	日期	日期	日期		

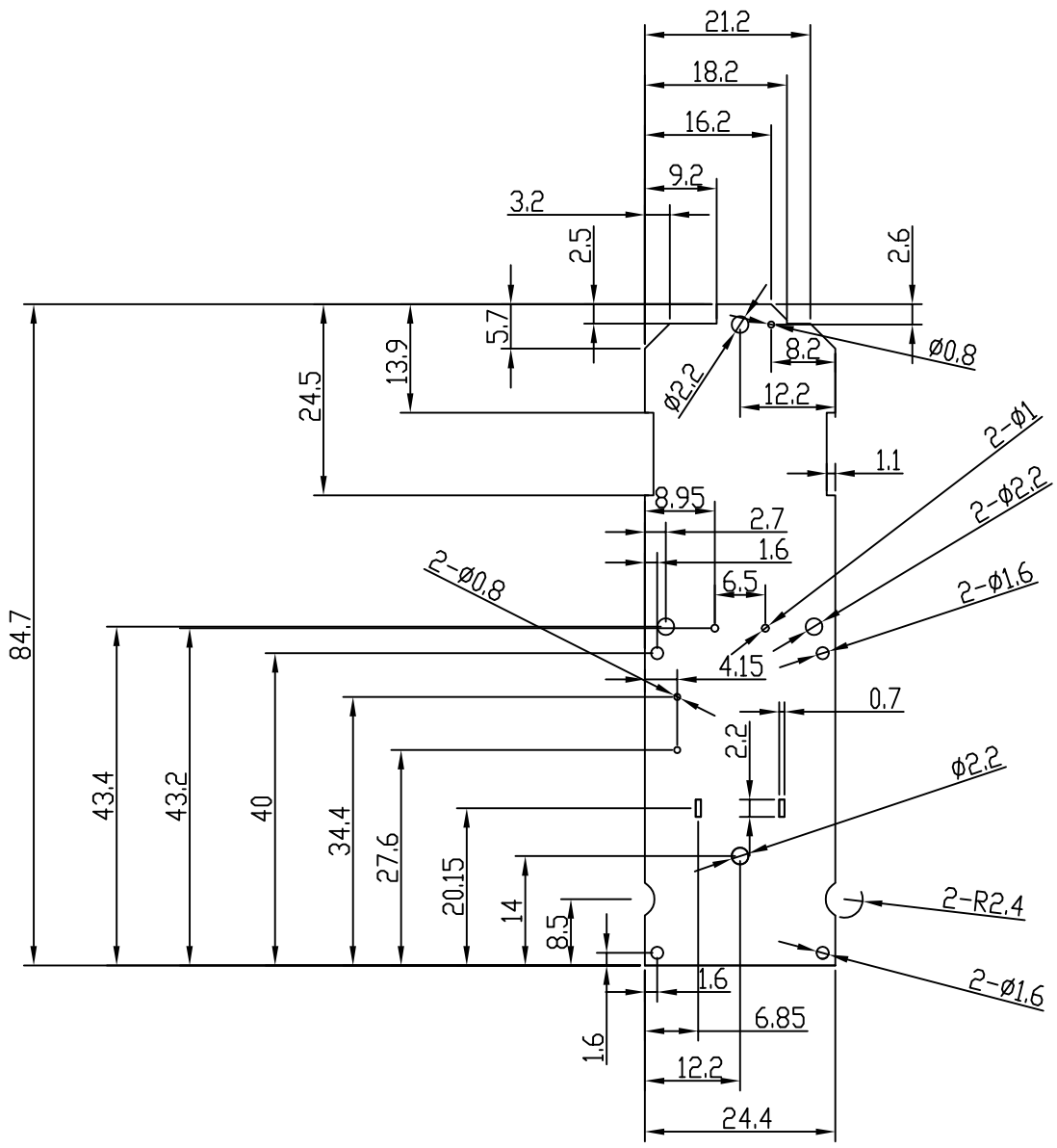

ⓧ 尺寸序号

技术要求：

1. TH. =1.0±0.1
2. 产品符合rohs 2.0

LEVEL / DTM	GENERAL TOLERANCE A	B	C
< 5	±0.03	±0.1	±0.15
> 5~15	±0.05	±0.1	±0.15
> 15~50	±0.05	±0.1	±0.2
> 50~100	±0.08	±0.2	±0.3
>100	±0.1%	±0.2%	±0.3%
ANGULAR	±0.1°	±0.5°	±0.5°
SELECT LEVEL			
B			

3				Signature	Date	Tolerance		Pro material	环氧树脂板	Model NO.	T-Z1	
2			Design			.X		Surf dispose		Part name	PCB	
1			Checkup			.XX		Scale	1:1	Drawing NO.	T-Z1-P13	
No.	更 改 记 录	更改时间	Approve			.X°		Units	mm		Edition	V1.0